Technisches Datenblatt

Artikel-Nr. LG51160

Tridonic TALEXXconverter LC 17W 250–700mA flexC SC EXC

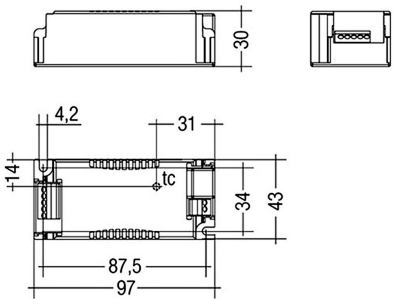

Technische Daten:

Eingangsspannung:	AC 198 - 264V, 94mA, 50/60Hz, DC 176 - 280V
Leistungsaufnahme:	20 W
Hersteller Treiber:	Tridonic
elektrischer Leistungsfaktor (PF):	>0.95
Einspeisung Netzteil:	Klemme
Ausgangsspannung Treiber:	DC 15-50V, 250–700mA
CC/CV:	CC
Ausgangsstrom einstellbar:	✓
Schaltzyklen:	>100.000
DC Notstromfähig:	✓
Umgebungstemperatur:	-25°C - 50°C

Maße:	97x43x30 mm
IP Klasse:	20
Gehäusefarbe	weiß
Gehäusematerial:	Polycarbonat
Nettogewicht:	93 g
Verpackungstyp:	Karton
Inhalt Masterkarton:	10
Garantie	5 Jahre
Lebensdauer:	100.000 h
entsorgungspflichtig:	✓
Zolltarifnummer:	8504408390
Prüfzeichen	CE,ENEC,SELV
Barcode:	9006210526096
Anschluss:	Terminal
Ausgangsstromanpassung über Widerstandsplug	

Informationen und Downloads:

Litegear GmbH
An Fürthenrode 45
52511 Geilenkirchen

Tel.: +49 (0)2451 48453-0
Fax: +49 (0)2451 48453-13
www.litegear.de